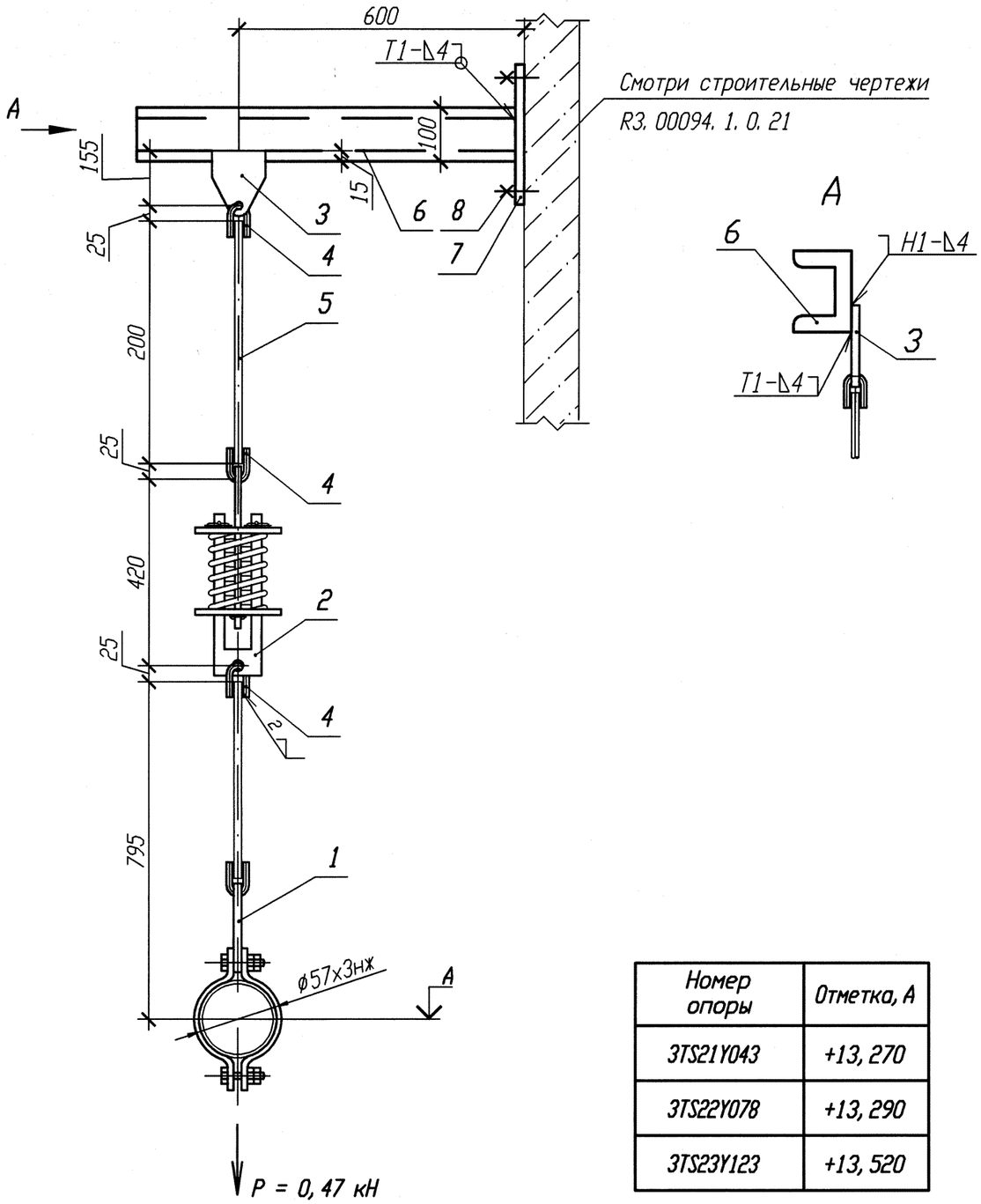

Номер опоры	Отметка, А
3TS21Y043	+13, 270
3TS22Y078	+13, 290
3TS23Y123	+13, 520

Спецификация деталей

Поз.	Обозначение	Наименование	Кол.	Материал	Масса, кг ед.	Масса, кг общ.	Примечание
1	26 ОСТ 34-10-725-93	Блок хомутовый 57К	1	Сборный	1, 81	1, 81	
2	13 ОСТ 34-10-743-93	Блок пружинный	1	Сборный	7, 94	7, 94	
3	1-01 ОСТ 34-10-733-93	Проушина	1	Лист Б-ПН-8 ГОСТ 19903-74 20-М3-ТО ГОСТ 1577-93	0, 8	0, 8	
4	1-01 ОСТ 34-10-729-93	Ушко	3	Круг В1-12 ГОСТ 2590-2006 20-а ГОСТ 1050-88	0, 12	0, 36	
5	2-01 ОСТ 34-10-729-93	Тяга	1	Круг В1-12 ГОСТ 2590-2006 20-а ГОСТ 1050-88	0, 17	0, 17	
6	ГОСТ 8240-97	Швеллер 10 l=700	1	Вст 3 сп 5 ГОСТ 535-2005	6, 01	6, 01	
7	10. 377. 03	Лист Б-ПН 4х100х180	1	ст 3 сп 5 ГОСТ 14637-89	0, 57	0, 57	
8	ГОСТ 28778-90	БСР 10х100 У3	2	Сборный	0, 09	0, 18	
	ГОСТ 9467-75	Электроды		УОНИИ 13/45			
					Итого:		17, 84

1 Привязку опоры смотри 3TS21Z36, 3TS22Z36, 3TS23Z36.
2 Сварку производить по ГОСТ 5264-80.
3 Сварка тяги с ушком смотри ОСТ 34-10-723-93.
4 Отметка трубопровода подлежит уточнению в соответствии с уклоном трубопровода.
5 Тягу в детали поз. 1 обрезать на монтаже с уточнением по месту.
6 Изготовить три комплекта.
7 Максимальная нагрузка на опору дана с учетом сейсмического воздействия.

АРХИВНЫЙ ЭКЗЕМПЛЯР

Изм.	Кол. уч.	Лист	N док.	Подп.	Дата
1	-	Зам.	102-12	-	-

Инв. № подл. R3. 00783. 1. 0. 11
Лист 251

Номер опоры	Характеристика пружины: табличные данные: Доп. раб. нагрузка Pмах, кН	Прогиб при Pмах λ мах, мм	Высота пружины в св. сост Hмонт, мм	при установке: Высота пружины Hмонт, мм	Нагрузка на пружину Pмонт, кН	в раб. состоянии: Высота пружины Hраб, мм	Нагрузка на пружину Pраб, кН	в хол. состоянии: Высота пружины Hхол, мм	Нагрузка на пружину Pхол, кН
3TS21Y043 3TS22Y078 3TS23Y123	1, 26	70	143	122	0, 38	117	0, 47	122	0, 38

Инженер	Сойриф		24.08
Пров. вед. инж.	Веренцова		24.08
Пров. нач. гр.	Жук		24.08
Н. контр	Краснояров		27.08

R3. TS21. 3012. 011. 01. 00. 075

Ростовская АЭС Блок 3

Реакторное отделение
Негерметичная часть
Трубопроводы системы очистки технологических сдувок

Стадия	Лист	Листов
Р		1

Подвеска пружинная
3TS21Y043, 3TS22Y078, 3TS23Y123

ОАО "НИАЭП" 2012

Инв. N подл. | Подп. и дата | Взам. инв. N
R3. 00783. 1. 0. 11

Формат А3